SLT BLOCKFIRE

# ПОЛИПРОПИЛЕНОВАЯ ТРУБНАЯ СИСТЕМА **для пожаротушения**

КАТАЛОГ ПРОДУКЦИИ

# ООО «СЛТ Аква»

— российский производитель полимерных трубопроводных систем под собственными торговыми марками:

**SLT AQUA** | полипропиленовые трубопроводные системы для хозяйственно-питьевого **водоснабжения и отопления**

**SLT BLOCKFIRE** | полипропиленовые трубопроводные системы для **пожаротушения**

Завод «СЛТ Аква» расположен в индустриальном парке «Тольяттисинтез», с широко развитой логистической инфраструктурой.

ПЛОЩАДЬ ЗАВОДА
**4 700** м²

**10 лет**
гарантия

**20 млн. руб.**
страховка качества системы от производителя

**Испытания**
в собственной лаборатории и в независимых научно-исследовательских центрах

**50 лет**
срок службы системы

**Контроль качества**
на всех этапах производства продукции

**Техническая документация**
сертификаты соответствия требованиям ГОСТ, протоколы испытаний, СГР, ISO 9001:2015, СТО

Продукция СЛТ Аква производится на новом современном заводе, оснащенном немецким оборудованием **Krauss Maffei** последнего поколения, с использованием сырья марки **SIBEX PP R003 EX/1** крупнейшего российского нефтехимического холдинга **СИБУР**.

Инженерным отделом ООО «СЛТ Аква» совместно с ведущими химическими лабораториями была разработана формула для производства полипропиленовых противопожарных труб и фитингов на базе рандом сополимера (PP-R) тип 3 с добавлением современных безгалогенных жаростойких композитов, которые замедляют воспламенение и горение системы SLT BLOCKFIRE.

ОС «ПОЖТЕСТ»
ФГБУ ВНИИПО МЧС России
**ССРП-RU. ЧС13.Н.00308**

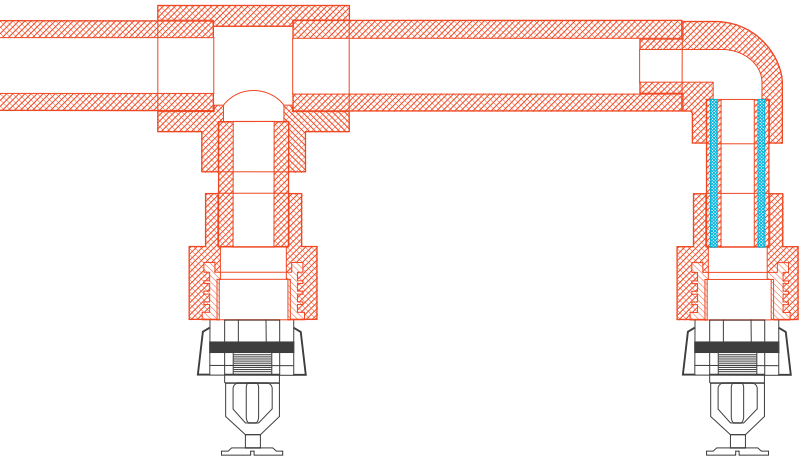

Однослойные трубы SLT BLOCKFIRE **PP-R**
ТУ 22.21.29-011-17207509-2017

Трехслойные трубы, армированные стекловолокном SLT BLOCKFIRE **PP-R-GF**
ТУ 22.21.29-012-17207509-2017

Фитинги SLT BLOCKFIRE **PP-R**
ТУ 22.21.29-014-17207509-2017

**Жаростойкий композит:**
- *обладает высокой термостабильностью;*
- *блокирует выделение низкомолекулярных углеводородов;*
- *не содержит галогенов;*
- *не токсичен.*

## ОБЛАСТЬ ПРИМЕНЕНИЯ

Трубы и фитинги SLT BLOCKFIRE применяются в помещениях групп 1, 2, 5, 6 в соответствии с приложением СП 5.13130 и СТО 22.21.29-015-17207509-2019 (для АУПТ), а также во внутреннем противопожарном водопроводе (ВПВ) и ВПВ, совмещенном с хозяйственно-питьевым водопроводом в соответствие с табл. 1 и 2 СП 10.13130 и СТО 22.21.29-015-17207509-2019.

Противопожарная трубопроводная система SLT BLOCKFIRE используется:

- в спринклерных водозаполненных и пенных низкой кратности АУП;
- в спринклерных АУПТ тонкораспылённой водой;
- в водозаполненных, спринклерно-дренчерных АУПТ;
- в спринклерных водозаполненных АУПТ с принудительным пуском;
- в спринклерных АУПТ, совмещённых с ВПВ;
- в ВПВ;
- в спринклерных водозаполненных АУПТ тонкораспылённой водой, совмещённых с ВПВ;
- ВПВ, совмещенном с хозяйственно-питьевым водопроводом.

АУПТ
*автоматическая установка пожаротушения*
ВПВ
*внутренний противопожарный водопровод*

## ПРЕИМУЩЕСТВА

Применение полипропиленовых трубопроводных систем SLT BLOCKFIRE для пожаротушения имеет ряд неоспоримых преимуществ перед стальными трубопроводными системами по следующим эксплуатационным и техническо-экономическим характеристикам:

- коррозионная и химическая устойчивость;
- снижение трудоемкости, сроков, затрат на монтаж, эксплуатацию и обслуживание;
- соответствие жестким требованиям, предъявляемым к спринклерным установкам пожаротушения;
- однородность соединений, не требующих дополнительной обработки;
- многократное снижение нагрузки на конструкции перекрытий из-за низкой удельной плотности полипропиленовых труб по сравнению со стальными;
- хорошие тепло- и звукоизолирующие характеристики;
- долговечность системы (более 50 лет).

## Труба SLT BLOCKFIRE PP-R SDR 11

ТУ 22.21.29-011-17207509-2017

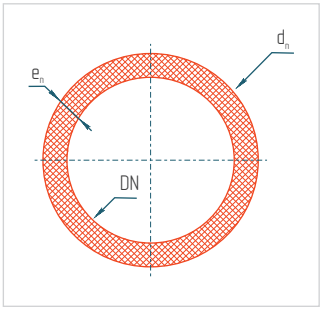


| Наружный диаметр $d_n$ [мм] | Артикул | Кол-во в упаковке [м] |
|---|---|---|
| 63 | SLTPSBF1163 | 8 |
| 75 | SLTPSBF1175 | 4 |
| 90 | SLTPSBF1190 | 4 |
| 110 | SLTPSBF11110 | 4 |

## Труба SLT BLOCKFIRE PP-R SDR 6

ТУ 22.21.29-011-17207509-2017

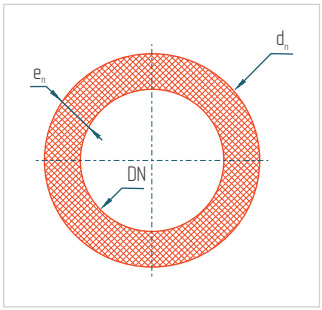


| Наружный диаметр $d_n$ [мм] | Артикул | Кол-во в упаковке [м] |
|---|---|---|
| 32 | SLTPSBF632 | 32 |
| 40 | SLTPSBF640 | 24 |
| 50 | SLTPSBF650 | 16 |
| 63 | SLTPSBF663 | 8 |
| 75 | SLTPSBF675 | 4 |
| 90 | SLTPSBF690 | 4 |
| 110 | SLTPSBF6110 | 4 |

## Труба SLT BLOCKFIRE PP-R-GF SDR 7,4

ТУ 22.21.29-011-17207509-2017

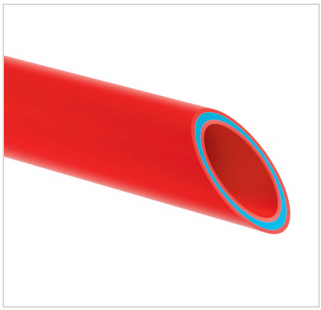

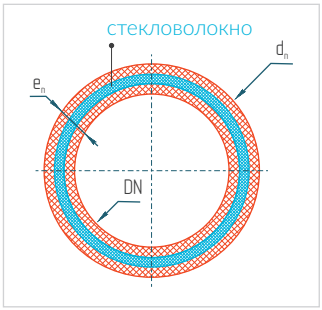


| Наружный диаметр $d_n$ [мм] | Артикул | Кол-во в упаковке [м] |
|---|---|---|
| 32 | SLTPGFBF732 | 32 |
| 40 | SLTPGFBF740 | 24 |
| 50 | SLTPGFBF750 | 16 |
| 63 | SLTPGFBF763 | 8 |
| 75 | SLTPGFBF775 | 4 |
| 90 | SLTPGFBF790 | 4 |
| 110 | SLTPGFBF7110 | 4 |

## Труба SLT BLOCKFIRE PP-R-GF SDR 6

ТУ 22.21.29-011-17207509-2017

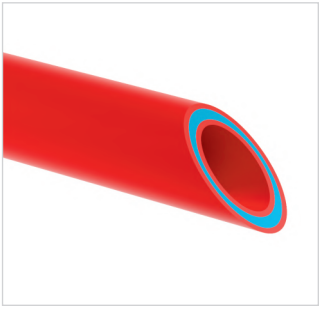

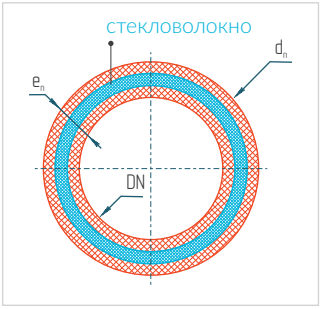


| Наружный диаметр $d_n$ [мм] | Артикул | Кол-во в упаковке [м] |
|---|---|---|
| 25 | SLTPSBF625 | 52 |
| 32 | SLTPSBF632 | 32 |
| 40 | SLTPSBF640 | 24 |
| 50 | SLTPSBF650 | 16 |
| 63 | SLTPSBF663 | 8 |
| 75 | SLTPSBF675 | 4 |
| 90 | SLTPSBF690 | 4 |
| 110 | SLTPSBF6110 | 4 |

## Муфта SLT BLOCKFIRE PP-R

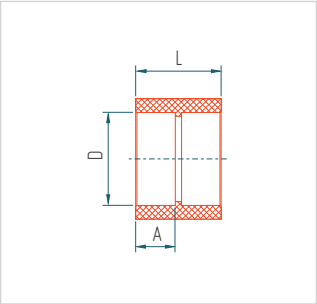


соединение

| Диаметр D [мм] | Артикул |
|---|---|
| 25 | SLTFMBF125 |
| 32 | SLTFMBF132 |
| 40 | SLTFMBF140 |
| 50 | SLTFMBF150 |
| 63 | SLTFMBF163 |
| 75 | SLTFMBF175 |
| 90 | SLTFMBF190 |
| 110 | SLTFMBF1110 |

## Муфта SLT BLOCKFIRE PP-R переходная H×B

фитинг-труба

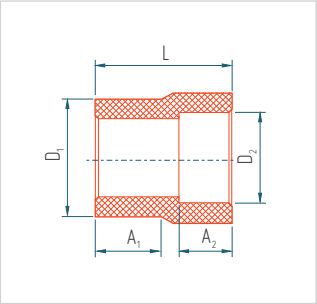


переход на разные диаметры

| Диаметр $D_1 \times D_2$ [мм] | Артикул |
|---|---|
| 32×25 | SLTFMBF23225 |
| 40×25 | SLTFMBF24025 |
| 40×32 | SLTFMBF24032 |
| 50×25 | SLTFMBF25025 |
| 50×32 | SLTFMBF25032 |
| 50×40 | SLTFMBF25040 |
| 63×25 | SLTFMBF26325 |
| 63×32 | SLTFMBF26332 |
| 63×40 | SLTFMBF26340 |
| 63×50 | SLTFMBF26350 |

## Муфта SLT BLOCKFIRE PP-R переходная B×B

труба-труба

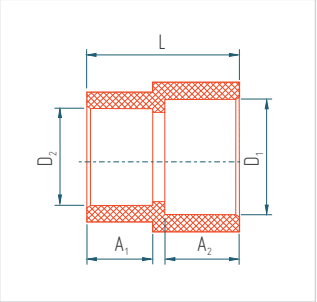


переход на разные диаметры

| Диаметр $D_1 \times D_2$ [мм] | Артикул |
|---|---|
| 32×25 | SLTFMBF33225 |
| 40×25 | SLTFMBF34025 |
| 40×32 | SLTFMBF34032 |
| 50×25 | SLTFMBF35025 |
| 50×32 | SLTFMBF35032 |
| 50×40 | SLTFMBF35040 |
| 63×25 | SLTFMBF36325 |
| 63×32 | SLTFMBF36332 |
| 63×40 | SLTFMBF36340 |
| 63×50 | SLTFMBF36350 |
| 75×32 | SLTFMBF37532 |
| 75×40 | SLTFMBF37540 |
| 75×50 | SLTFMBF37550 |
| 75×63 | SLTFMBF37563 |
| 90×40 | SLTFMBF39040 |
| 90×50 | SLTFMBF39050 |
| 90×63 | SLTFMBF39063 |
| 90×75 | SLTFMBF39075 |
| 110×50 | SLTFMBF311050 |
| 110×63 | SLTFMBF311063 |
| 110×75 | SLTFMBF311075 |
| 110×90 | SLTFMBF311090 |

## Отвод SLT BLOCKFIRE PP-R 90°

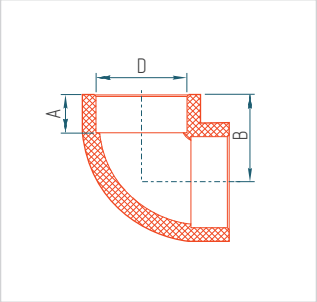


направление

| Диаметр D [мм] | Артикул |
|---|---|
| 25 | SLTFYBF125 |
| 32 | SLTFYBF132 |
| 40 | SLTFYBF140 |
| 50 | SLTFYBF150 |
| 63 | SLTFYBF163 |
| 75 | SLTFYBF175 |
| 90 | SLTFYBF190 |
| 110 | SLTFYBF1110 |

## Отвод SLT BLOCKFIRE PP-R 45°

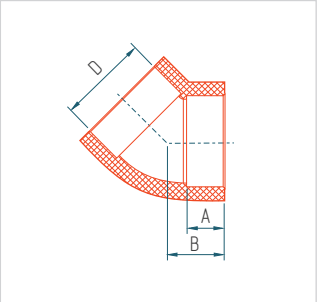


направление

| Диаметр D [мм] | Артикул |
|---|---|
| 25 | SLTFYBF225 |
| 32 | SLTFYBF232 |
| 40 | SLTFYBF240 |
| 50 | SLTFYBF250 |
| 63 | SLTFYBF263 |
| 75 | SLTFYBF275 |
| 90 | SLTFYBF290 |
| 110 | SLTFYBF2110 |

## Тройник SLT BLOCKFIRE PP-R

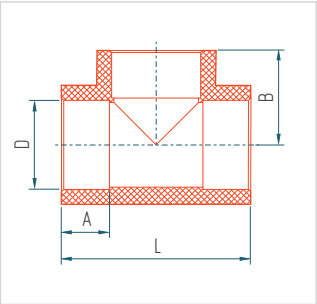


распределение потоков

| Диаметр D [мм] | Артикул |
|---|---|
| 25 | SLTFTBF125 |
| 32 | SLTFTBF132 |
| 40 | SLTFTBF140 |
| 50 | SLTFTBF150 |
| 63 | SLTFTBF163 |
| 75 | SLTFTBF175 |
| 90 | SLTFTBF190 |
| 110 | SLTFTBF1110 |

## Крестовина SLT BLOCKFIRE PP-R

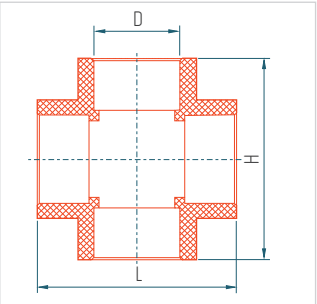


распределение потоков

| Диаметр D [мм] | Артикул |
|---|---|
| 25 | SLTFTBF525 |
| 32 | SLTFTBF532 |

## Тройник SLT BLOCKFIRE PP-R переходной

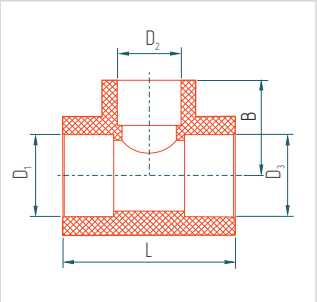


распределение потоков | переход на разные диаметры

| Диаметр $D_1 \times D_2 \times D_3$ [мм] | Артикул |
|---|---|
| 32×25×25 | SLTFTBF2322525 |
| 32×25×32 | SLTFTBF2322532 |
| 40×25×40 | SLTFTBF24025 |
| 40×32×40 | SLTFTBF24032 |
| 50×25×50 | SLTFTBF25025 |
| 50×32×50 | SLTFTBF25032 |
| 50×40×50 | SLTFTBF25040 |
| 63×25×63 | SLTFTBF26325 |
| 63×32×63 | SLTFTBF26332 |
| 63×40×63 | SLTFTBF26340 |
| 63×50×63 | SLTFTBF26350 |
| 75×25×75 | SLTFTBF27525 |
| 75×32×75 | SLTFTBF27532 |
| 75×40×75 | SLTFTBF27540 |
| 75×50×75 | SLTFTBF27550 |
| 75×63×75 | SLTFTBF27563 |
| 90×40×90 | SLTFTBF29040 |
| 90×50×90 | SLTFTBF29050 |
| 90×63×90 | SLTFTBF29063 |
| 90×75×90 | SLTFTBF29075 |
| 110×50×110 | SLTFTBF211050 |
| 110×63×110 | SLTFTBF211063 |
| 110×75×110 | SLTFTBF211075 |
| 110×90×110 | SLTFTBF211090 |

## Заглушка SLT BLOCKFIRE PP-R

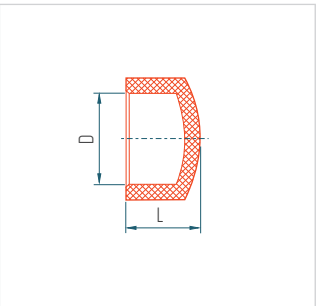


перекрытие

| Диаметр D [мм] | Артикул |
|---|---|
| 25 | SLTFZBF125 |
| 32 | SLTFZBF132 |
| 40 | SLTFZBF140 |
| 50 | SLTFZBF150 |
| 63 | SLTFZBF163 |
| 75 | SLTFZBF175 |
| 90 | SLTFZBF190 |
| 110 | SLTFZBF1110 |

## Муфта SLT BLOCKFIRE PP-R комбинированная НР

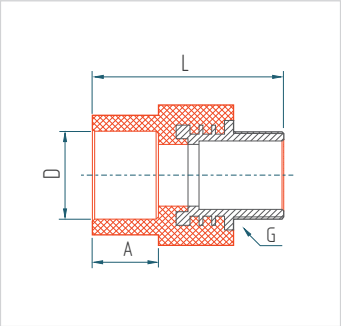

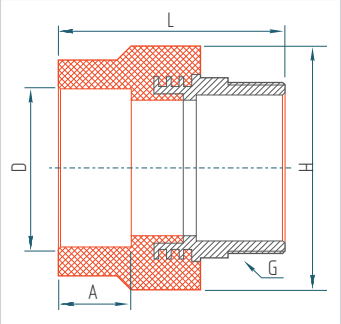


соединение с другими видами труб, запорной арматурой

| Диаметр D [мм]×G [дюйм] | Артикул |
|---|---|
| 25×½″ | SLTFMBF4251 |
| 25×¾″ | SLTFMBF4252 |
| 32×½″ | SLTFMBF4321 |
| 32×¾″ | SLTFMBF4322 |
| 32×1″ | SLTFMBF4323 |
| 40×1¼″ (под ключ) | SLTFMBF4404 |
| 50×1½″ (под ключ) | SLTFMBF4505 |
| 63×2″ (под ключ) | SLTFMBF4636 |
| 75×2½″ (под ключ) | SLTFMBF4757 |

## Муфта SLT BLOCKFIRE PP-R комбинированная ВР

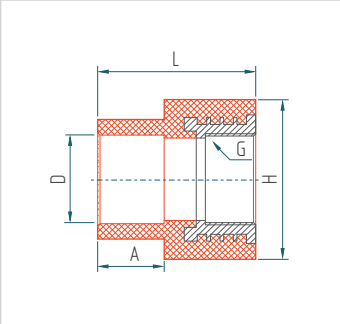

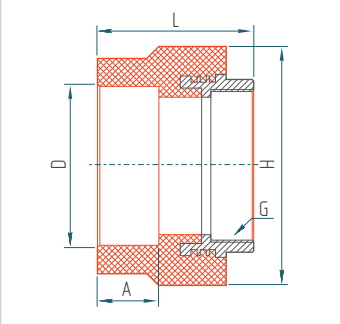


соединение с другими видами труб, запорной арматурой, оросителями

| Диаметр D [мм]×G [дюйм] | Артикул |
|---|---|
| 25×½″ | SLTFMBF5251 |
| 25×¾″ | SLTFMBF5252 |
| 32×½″ | SLTFMBF5321 |
| 32×¾″ | SLTFMBF5322 |
| 32×1″ | SLTFMBF5323 |
| 40×1¼″ (под ключ) | SLTFMBF5404 |
| 50×1½″ (под ключ) | SLTFMBF5505 |
| 63×2″ (под ключ) | SLTFMBF5636 |
| 75×2½″ (под ключ) | SLTFMBF5757 |

## Отвод SLT BLOCKFIRE PP-R комбинированный ВР

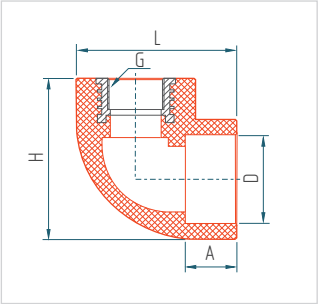


| Диаметр D [мм]×G [дюйм] | Артикул |
|---|---|
| 25×½″ | SLTFYBF6251 |
| 25×¾″ | SLTFYBF6252 |
| 32×½″ | SLTFYBF6321 |
| 32×¾″ | SLTFYBF6322 |
| 32×1″ | SLTFYBF6323 |

направление | соединение с другими видами труб, запорной арматурой, оросителями

## Тройник SLT BLOCKFIRE PP-R комбинированный ВР

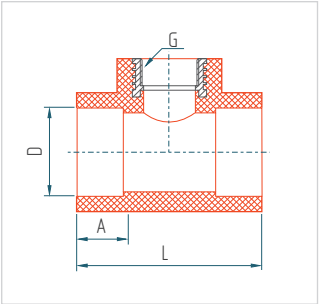


| Диаметр D [мм]×G [дюйм] | Артикул |
|---|---|
| 25×½″ | SLTFTBF4251 |
| 25×¾″ | SLTFTBF4252 |
| 32×½″ | SLTFTBF4321 |
| 32×¾″ | SLTFTBF4322 |
| 32×1″ | SLTFTBF4323 |
| 40×½″ | SLTFTBF4401 |
| 40×¾″ | SLTFTBF4402 |

распределение потоков | соединение с другими видами труб, запорной арматурой, оросителями

## Фланец + Бурт SLT BLOCKFIRE PP-R

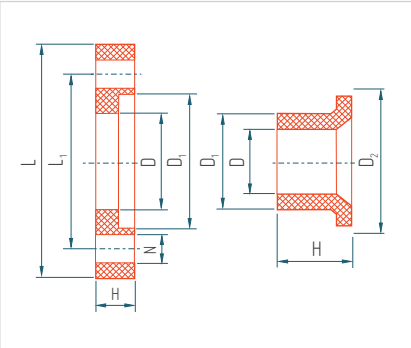


| Диаметр [мм] | Артикул |
|---|---|
| 40 | SLTFPBF140 |
| 50 | SLTFPBF150 |
| 63 | SLTFPBF163 |
| 75 | SLTFPBF175 |
| 90 | SLTFPBF190 |
| 110 | SLTFPBF1110 |

соединение с другими видами труб, запорной арматурой

## Труба SLT BLOCKFIRE PP-R SDR 11

| | |
|---|---|
| Нормализованная серия труб, S | **5** |
| Плотность PP-R BF, кг/м³ | **910** |
| Модуль упругости PP-R BF, МПа | **870** |
| Коэффициент теплопроводности, Вт/(м°С) | **0,15** |
| Коэффициент линейного расширения, мм/(м°С) | **0,12** |

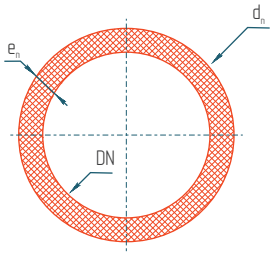


| Наружный диаметр $d_n$ [мм] | Внутренний диаметр DN [мм] | Толщина стенки $e_n$ [мм] | Водоемкость [л/м] | Вес [кг/м] | Время нагрева [сек] | Время сварки [мин] | Время охлаждения [мин] | Глубина плавления [мм] | Удельная характеритика трубопровода $K_m$, [$\times 10^{-6}$ л$^6$/с$^2$] |
|---|---|---|---|---|---|---|---|---|---|
| 63 | 51,4 | 5,8 | 2,074 | 0,948 | 24 | 8 | 6 | 24,5 | 247,92 |
| 75 | 61,4 | 6,8 | 2,959 | 1,325 | 30 | 8 | 6 | 28 | 597,02 |
| 90 | 73,6 | 8,2 | 4,252 | 1,917 | 40 | 8 | 8 | 31,5 | 1441,60 |
| 110 | 90 | 10 | 6,359 | 2,857 | 50 | 8 | 10 | 36,5 | 4315,11 |

## Труба SLT BLOCKFIRE PP-R SDR 6

| | |
|---|---|
| Нормализованная серия труб, S | **2,5** |
| Плотность PP-R BF, кг/м³ | **910** |
| Модуль упругости PP-R BF, МПа | **870** |
| Коэффициент теплопроводности, Вт/(м°С) | **0,15** |
| Коэффициент линейного расширения, мм/(м°С) | **0,12** |

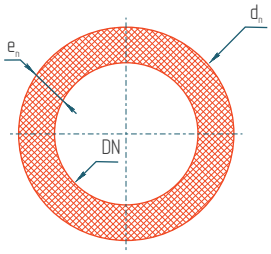


| Наружный диаметр $d_n$ [мм] | Внутренний диаметр DN [мм] | Толщина стенки $e_n$ [мм] | Водоемкость [л/м] | Вес [кг/м] | Время нагрева [сек] | Время сварки [мин] | Время охлаждения [мин] | Глубина плавления [мм] | Удельная характеритика трубопровода $K_m$, [$\times 10^{-6}$ л$^6$/с$^2$] |
|---|---|---|---|---|---|---|---|---|---|
| 32 | 21,2 | 5,4 | 0,353 | 0,410 | 8 | 6 | 4 | 17 | 2,43 |
| 40 | 26,6 | 6,7 | 0,555 | 0,638 | 12 | 6 | 4 | 18,5 | 7,98 |
| 50 | 33,4 | 8,3 | 0,876 | 0,989 | 18 | 6 | 4 | 20,5 | 25,84 |
| 63 | 42,0 | 10,5 | 1,385 | 1,575 | 24 | 8 | 6 | 24,5 | 87,64 |
| 75 | 50,0 | 12,5 | 1,963 | 2,232 | 30 | 8 | 6 | 28 | 218,36 |
| 90 | 60,0 | 15,0 | 2,826 | 3,215 | 40 | 8 | 8 | 31,5 | 560,83 |
| 110 | 73,4 | 18,3 | 4,229 | 4,795 | 50 | 10 | 10 | 36,5 | 1602,70 |

Расстояние между скользящими опорами при горизонтальной прокладке трубопровода SLT BLOCKFIRE **PP-R**

| Наружный диаметр $d_n$ [мм] | 32 | 40 | 50 | 63 | 75 | 90 | 110 |
|---|---|---|---|---|---|---|---|
| [см] | 75 | 90 | 105 | 125 | 145 | 165 | 190 |

При температуре окружающего воздуха 20 °С

Допустимые значения рабочих давлений* в трубопроводах SLT BLOCKFIRE **PP-R** [МПа]

| При температуре окружающего воздуха 5–20 °С | Тип труб | |
|---|---|---|
| | SDR 11 | SDR 6 |
| | 1,38 | 2,77 |

*при сроке эксплуатации не менее 50 лет

Разрешенная скорость потока при использовании трубопроводной системы SLT BLOCKFIRE в противопожарных установках составляет до 12 м/с. Более высокое значение разрешенной скорости, чем у стандартных противопожарных труб (до 10 м/с) позволяет применять трубы SLT BLOCKFIRE меньшего диаметра для обеспечения расчетного расхода огнетушащего вещества.

## Труба SLT BLOCKFIRE PP-R-GF SDR 7,4

| | |
|---|---|
| Нормализованная серия труб, S | **3,2** |
| Плотность PP-R BF, кг/м³ | **910** |
| Модуль упругости PP-R BF, МПа | **870** |
| Модуль упругости GF, МПа | **3200** |
| Коэффициент теплопроводности, Вт/(м°С) | **0,15** |
| Коэффициент линейного расширения, мм/(м°С) | **0,03** |

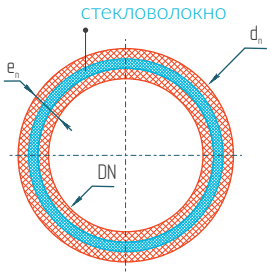


| Наружный диаметр $d_n$ [мм] | Внутренний диаметр DN [мм] | Толщина стенки $e_n$ [мм] | Водоемкость [л/м] | Вес [кг/м] | Время нагрева [сек] | Время сварки [мин] | Время охлаждения [мин] | Глубина плавления [мм] | Удельная характеритика трубопровода $K_m$, [$\times 10^{-6}$ л$^6$/с$^2$] |
|---|---|---|---|---|---|---|---|---|---|
| 32 | 23,2 | 4,4 | 0,423 | 0,389 | 8 | 6 | 4 | 17 | 3,87 |
| 40 | 29,0 | 5,5 | 0,660 | 0,608 | 12 | 6 | 4 | 18,5 | 13,43 |
| 50 | 36,2 | 6,9 | 1,029 | 0,953 | 18 | 6 | 4 | 20,5 | 41,49 |
| 63 | 45,8 | 8,6 | 1,647 | 1,499 | 24 | 8 | 6 | 24,5 | 145,67 |
| 75 | 54,4 | 10,3 | 2,323 | 2,135 | 30 | 8 | 6 | 28 | 347,27 |
| 90 | 65,4 | 12,3 | 3,358 | 3,062 | 40 | 8 | 8 | 31,5 | 894,11 |
| 110 | 79,8 | 15,1 | 4,999 | 4,591 | 50 | 10 | 10 | 36,5 | 2547,00 |

## Труба SLT BLOCKFIRE PP-R-GF SDR 6

| | |
|---|---|
| Нормализованная серия труб, S | **2,5** |
| Плотность PP-R BF, кг/м³ | **910** |
| Модуль упругости PP-R BF, МПа | **870** |
| Модуль упругости GF, МПа | **3200** |
| Коэффициент теплопроводности, Вт/(м°С) | **0,15** |
| Коэффициент линейного расширения, мм/(м°С) | **0,03** |

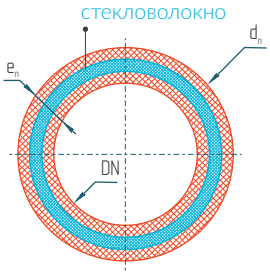


| Наружный диаметр $d_n$ [мм] | Внутренний диаметр DN [мм] | Толщина стенки $e_n$ [мм] | Водоемкость [л/м] | Вес [кг/м] | Время нагрева [сек] | Время сварки [мин] | Время охлаждения [мин] | Глубина плавления [мм] | Удельная характеритика трубопровода $K_m$, [$\times 10^{-6}$ л$^6$/с$^2$] |
|---|---|---|---|---|---|---|---|---|---|
| 25 | 16,6 | 4,2 | 0,216 | 0,266 | 7 | 4 | 2 | 15,5 | 0,66 |
| 32 | 21,2 | 5,4 | 0,353 | 0,434 | 8 | 6 | 4 | 17 | 2,43 |
| 40 | 26,6 | 6,7 | 0,555 | 0,672 | 12 | 6 | 4 | 18,5 | 7,98 |
| 50 | 33,4 | 8,3 | 0,876 | 1,042 | 18 | 6 | 4 | 20,5 | 25,84 |
| 63 | 42,0 | 10,5 | 1,385 | 1,656 | 24 | 8 | 6 | 24,5 | 87,64 |
| 75 | 50,0 | 12,5 | 1,963 | 2,344 | 30 | 8 | 6 | 28 | 218,36 |
| 90 | 60,0 | 15,0 | 2,826 | 3,370 | 40 | 8 | 8 | 31,5 | 560,83 |
| 110 | 73,4 | 18,3 | 4,229 | 5,029 | 50 | 10 | 10 | 36,5 | 1602,70 |

Расстояние между скользящими опорами при горизонтальной прокладке трубопровода SLT BLOCKFIRE **PP-R-GF**

| Наружный диаметр $d_n$ [мм] | 25 | 32 | 40 | 50 | 63 | 75 | 90 | 110 |
|---|---|---|---|---|---|---|---|---|
| [см] | 80 | 95 | 110 | 130 | 160 | 180 | 205 | 240 |

При температуре окружающего воздуха 20 °С

Допустимые значения рабочих давлений* в трубопроводах SLT BLOCKFIRE **PP-R-GF** [МПа]

| При температуре окружающего воздуха 5–20 °С | Тип труб | |
|---|---|---|
| | SDR 7,4 | SDR 6 |
| | 2,16 | 2,77 |

*при сроке эксплуатации не менее 50 лет

| | |
|---|---|
| Номинальное давление фитингов | **PN25** |
| Max температура рабочей среды, °C | **95** |
| Min температура хранения, °C | **-50** |
| Тип резьбы на комбинированных соединениях | **трубная по ГОСТ 6357, класс точности** |
| Материал закладных деталей комбинированных фитингов | **латунь** |
| Максимальный вращающий момент, воспринимаемый закладной деталью комбинированного фитинга, Нм | **135** |
| Материал компенсационного кольца | **ЭПДМ каучук** |

## Муфта SLT BLOCKFIRE PP-R

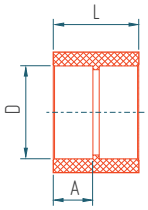


| D [мм] | A [мм] | L [мм] |
|---|---|---|
| 25 | 16,5 | 35 |
| 32 | 18,5 | 40 |
| 40 | 21 | 44 |
| 50 | 24 | 51 |
| 63 | 28 | 59 |
| 75 | 31 | 67 |
| 90 | 35,5 | 77 |
| 110 | 41,5 | 90 |

## Муфта SLT BLOCKFIRE PP-R переходная H×B

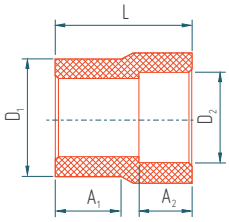


| $D_1$×$D_2$ [мм] | $A_1$ [мм] | $A_2$ [мм] | L [мм] |
|---|---|---|---|
| 32×25 | 18,1 | 16 | 41 |
| 40×25 | 20,5 | 16 | 43 |
| 40×32 | 20,5 | 18,1 | 48 |
| 50×25 | 23,5 | 16 | 50 |
| 50×32 | 23,5 | 18,1 | 49 |
| 50×40 | 23,5 | 20,5 | 53 |
| 63×25 | 27,4 | 16 | 56,5 |
| 63×32 | 27,4 | 18,1 | 56 |
| 63×40 | 27,4 | 20,5 | 55 |
| 63×50 | 27,4 | 23,5 | 54 |

## Муфта SLT BLOCKFIRE PP-R переходная B×B

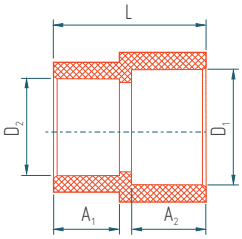


| $D_1$×$D_2$ [мм] | $A_1$ [мм] | $A_2$ [мм] | L [мм] |
|---|---|---|---|
| 32×25 | 17,7 | 20,5 | 40 |
| 40×25 | 16,5 | 20,5 | 44 |
| 40×32 | 18,5 | 20,5 | 42 |
| 50×25 | 16 | 24 | 50 |
| 50×32 | 18,5 | 24 | 51 |
| 50×40 | 20,5 | 24 | 51 |
| 63×25 | 16,5 | 28 | 59 |
| 63×32 | 18,5 | 28 | 60 |
| 63×40 | 20,5 | 28 | 58 |
| 63×50 | 24 | 28 | 60 |
| 75×32 | 18,5 | 30 | 46 |
| 75×40 | 20,5 | 30 | 52 |
| 75×50 | 23,5 | 31 | 59,5 |
| 75×63 | 27,4 | 31 | 63,5 |
| 90×40 | 20,5 | 36,5 | 59 |
| 90×50 | 24 | 36,5 | 61 |
| 90×63 | 28 | 36,5 | 63 |
| 90×75 | 30 | 36,5 | 67,5 |
| 110×50 | 27 | 40 | 60 |
| 110×63 | 30 | 40 | 63 |
| 110×75 | 32 | 40 | 70 |
| 110×90 | 36,5 | 40 | 74,5 |

## Отвод SLT BLOCKFIRE PP-R 90°

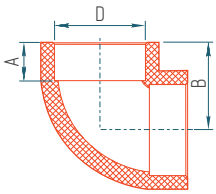


| D [мм] | A [мм] | B [мм] |
|---|---|---|
| 25 | 16,5 | 29,5 |
| 32 | 18,5 | 35,5 |
| 40 | 21,5 | 36,5 |
| 50 | 24 | 50 |
| 63 | 28 | 60 |
| 75 | 32 | 71,5 |
| 90 | 36,5 | 84 |
| 110 | 39 | 100 |

## Отвод SLT BLOCKFIRE PP-R 45°

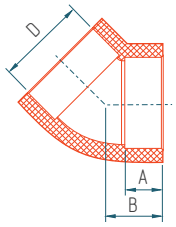


| D [мм] | A [мм] | B [мм] |
|---|---|---|
| 25 | 17,5 | 21 |
| 32 | 18,5 | 26 |
| 40 | 21,5 | 30 |
| 50 | 24,5 | 36 |
| 63 | 28,4 | 42,4 |
| 75 | 32 | 49 |
| 90 | 36,5 | 56 |
| 110 | 40 | 65 |

## Тройник SLT BLOCKFIRE PP-R

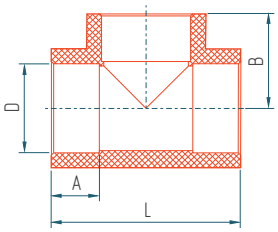


| D [мм] | A [мм] | B [мм] | L [мм] |
|---|---|---|---|
| 25 | 16,5 | 32 | 60 |
| 32 | 18,5 | 35,5 | 72 |
| 40 | 21,5 | 41,5 | 82 |
| 50 | 24,5 | 50,5 | 100 |
| 63 | 24 | 48,5 | 119 |
| 75 | 32 | 70,5 | 141 |
| 90 | 36,5 | 83,5 | 167 |
| 110 | 40 | 96 | 192 |

## Крестовина SLT BLOCKFIRE PP-R

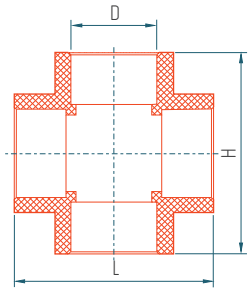


| D [мм] | H [мм] | L [мм] |
|---|---|---|
| 25 | 59 | 59 |
| 32 | 70 | 70 |

## Заглушка SLT BLOCKFIRE PP-R

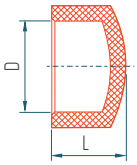


| D [мм] | L [мм] |
|---|---|
| 25 | 29 |
| 32 | 26 |
| 40 | 30 |
| 50 | 38 |
| 63 | 44 |
| 75 | 59 |
| 90 | 60,5 |
| 110 | 72 |

## Тройник SLT BLOCKFIRE PP-R переходной

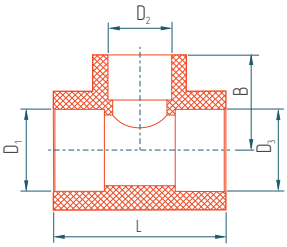


| $D_1 \times D_2 \times D_3$ [мм] | B [мм] | L [мм] |
|---|---|---|
| 32×25×25 | 33,5 | 64 |
| 32×25×32 | 33,5 | 65 |
| 40×25×40 | 38,5 | 70 |
| 40×32×40 | 40 | 77 |
| 50×25×50 | 41,5 | 77 |
| 50×32×50 | 42,5 | 84 |
| 50×40×50 | 47,5 | 91 |
| 63×25×63 | 52 | 85 |
| 63×32×63 | 50,5 | 91 |
| 63×40×63 | 53,5 | 101 |
| 63×50×63 | 58 | 108 |
| 75×25×75 | 55 | 78,5 |
| 75×32×75 | 60 | 87 |
| 75×40×75 | 60 | 95 |
| 75×50×75 | 63,5 | 104 |
| 75×63×75 | 74 | 127 |
| 90×40×90 | 67 | 112,5 |
| 90×50×90 | 69 | 119 |
| 90×63×90 | 74 | 133,5 |
| 90×75×90 | 78 | 142 |
| 110×50×110 | 78,5 | 127 |
| 110×63×110 | 85 | 149 |
| 110×75×110 | 88 | 160 |
| 110×90×110 | 92 | 175 |

## Бурт SLT BLOCKFIRE PP-R

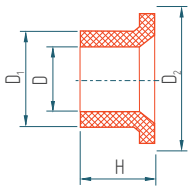


| D [мм] | $D_1$ [мм] | $D_2$ [мм] | H [мм] |
|---|---|---|---|
| 40 | 50 | 75 | 28,5 |
| 50 | 62 | 83 | 31 |
| 63 | 75,5 | 86,5 | 35 |
| 75 | 88 | 102 | 37 |
| 90 | 106 | 121 | 40 |
| 110 | 133,6 | 152 | 43 |

## Фланец SLT BLOCKFIRE PP-R

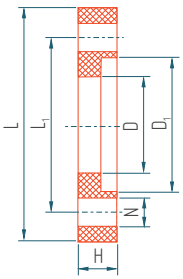


| D [мм] | D [мм] | $D_1$ [мм] | H [мм] | N [мм] | L [мм] | $L_1$ [мм] |
|---|---|---|---|---|---|---|
| 40 | 52,5 | 80 | 20,5 | 4-17,8 | 131,5 | 102,5 |
| 50 | 63,5 | 84,5 | 21,5 | 4-17,8 | 143,5 | 106,5 |
| 63 | 76,5 | 90 | 25 | 4-17,8 | 156,5 | 119,5 |
| 75 | 90 | 104,5 | 26 | 4-17,8 | 171,5 | 134,5 |
| 90 | 108 | 123 | 28 | 8-17,8 | 191,5 | 157,5 |
| 110 | 135 | 153 | 28,5 | 8-17,8 | 209,5 | 178 |

## Муфта SLT BLOCKFIRE PP-R комбинированная НР

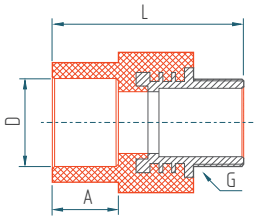


| D [мм]×G [дюйм] | A [мм] | L [мм] |
|---|---|---|
| 25×½″ | 15 | 48 |
| 25×¾″ | 16,5 | 51 |
| 32×½″ | 18,5 | 69 |
| 32×¾″ | 18,5 | 53,5 |
| 32×1″ | 18,5 | 54 |

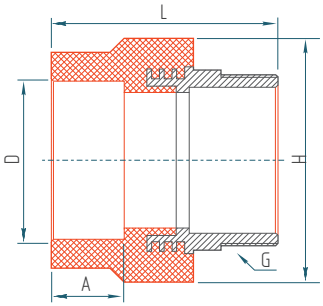


| | | | H [мм] |
|---|---|---|---|
| 40×1¼″ | 20,5 | 65 | 66 |
| 50×1½″ | 24 | 77 | 80 |
| 63×2″ | 27,5 | 93 | 95 |
| 75×2½″ | 30,5 | 93 | 105 |

под ключ

## Отвод SLT BLOCKFIRE PP-R комбинированный ВР

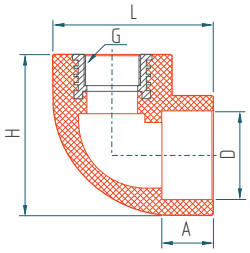


| D [мм]×G [дюйм] | A [мм] | H [мм] | L [мм] |
|---|---|---|---|
| 25×½″ | 16,5 | 51 | 48,5 |
| 25×¾″ | 16,5 | 52 | 51 |
| 32×½″ | 18,5 | 58 | 62 |
| 32×¾″ | 18,5 | 56 | 59 |
| 32×1″ | 18,5 | 61 | 58 |

## Муфта SLT BLOCKFIRE PP-R комбинированная ВР

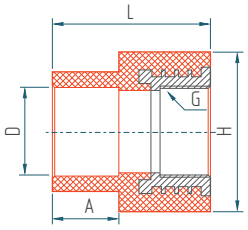


| D [мм]×G [дюйм] | A [мм] | L [мм] |
|---|---|---|
| 25×½″ | 16,5 | 37 |
| 25×¾″ | 16,5 | 38 |
| 32×½″ | 18,5 | 55 |
| 32×¾″ | 18,5 | 43 |
| 32×1″ | 18,5 | 40 |

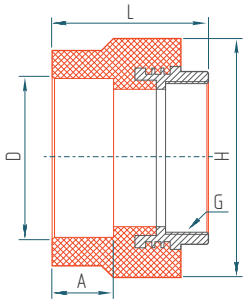


| | | | H [мм] |
|---|---|---|---|
| 40×1¼″ | 20,5 | 57 | 65 |
| 50×1½″ | 24 | 48 | 80 |
| 63×2″ | 27,5 | 71 | 95 |
| 75×2½″ | 30,5 | 83 | 120 |

под ключ

## Тройник SLT BLOCKFIRE PP-R комбинированный ВР

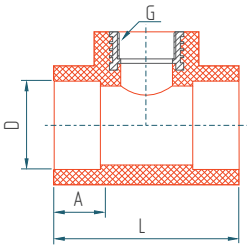


| D [мм]×G [дюйм] | A [мм] | L [мм] |
|---|---|---|
| 25×½″ | 16,5 | 60 |
| 25×¾″ | 16,5 | 60 |
| 32×½″ | 18,5 | 62 |
| 32×¾″ | 18,5 | 70 |
| 32×1″ | 18,5 | 71 |
| 40×½″ | 20,5 | 71 |
| 40×¾″ | 20,5 | 82 |

# КОНТАКТЫ

**Отдел продаж**

105064, г. Москва, Путейский тупик, д. 6, этаж 9

**+7 499 110-12-95**

по вопросам сотрудничества info@slt-aqua.ru
для заявок order@slt-aqua.ru

**Адрес завода и центрального склада**

445007, Самарская обл., г. Тольятти,
Центральный р-н, ул. Новозаводская, д. 8, стр. 156

**+7 8482 65-01-98**

**Адрес склада в Москве**

г. Москва, ул. 1-я Вольская, влад. 23

www.slt-aqua.ru

СДЕЛАНО
В РОССИИ